ALKERN

ELEMENTS LINEAIRES

311 BENOR 110 CE NBN EN 1338 NBN B21-311

BORDURES

100x30x15 - 2/2 - Type IC2

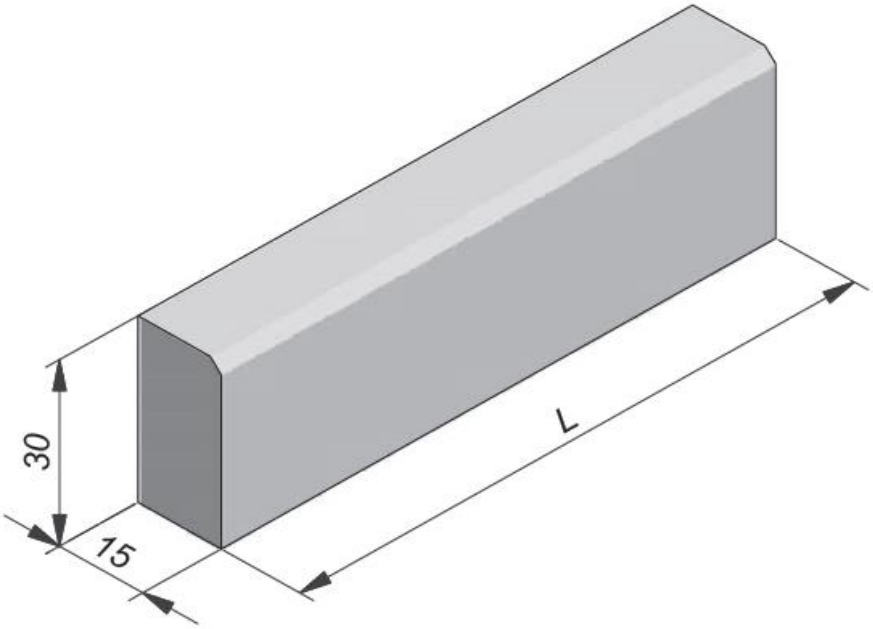

longueur	100 cm
largeur	30 cm
hauteur	15 cm
chaffrein	2/2

poids	104 kg
p/couche	6 st
p/pal	18 st
kg/pal	1872 kg

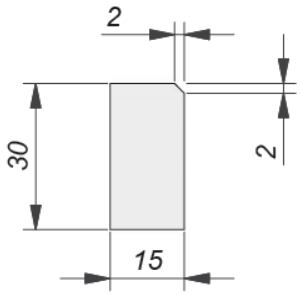

Caractéristiques essentielles du tableau ZA.1	Prestations	Exigence spécifique de la classe déclarée
Résistance à la flexion caractéristique	Classe 2 - Marquage T	min. 5,0 N/mm²
Résistance au glissement:	Satisfait	
Résistance à l'usure	Classe 4 - Marquage I	Abrasion ≤ 20mm
Résistance aux intempéries (résistance au gel-dégel)	Classe 3 - Marquage D	Perte de masse moyenne ≤ 1,0 kg/m²
Résistance aux intempéries (absorption d'eau)	Classe 2 - Marquage B	Max 6%
Comportement au feu	Classe A1	Pas de réaction au feu

Les éléments linéaires sont composés d'une sous-couche et une couche d'usure minimale de 4mm. Ils sont compactées en même temps et sont liées de manière indissociable.

Afin d'éviter d'endommager les coins, les pavés sont équipés de têtes incassables.

Les éléments linéaires répondent à la norme NBN EN 1340 et NBN B21-411.

Les éléments linéaires sont donc conformes à la catégorie d'application Ia, ils sont désignés pour le pavage avec des charges de sel de dégel élevées et sont adaptés à la circulation de véhicules avec une rigidité normale.

Les normes prévoient des tolérances dimensionnelles pour tous les produits. Les dimensions figurant dans les dessins sont des dimensions nominales, elles peuvent s'écarter des dimensions de fabrication. Les dimensions et tolérances de fabrication imposées peuvent être demandées.

ALKERN

311 BENOR 110 CE NBN EN 1338
NBN B21-311

ELEMENTS LINEAIRES

BORDURES COURBES

78x30x15 - 2/2 - Type IC2

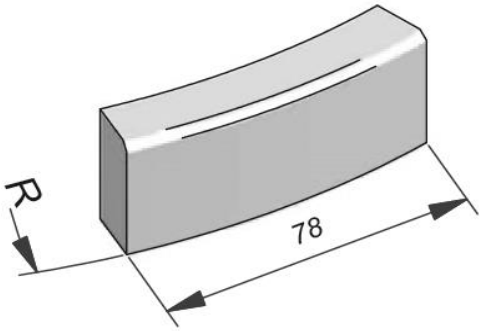

Courbe extérieur

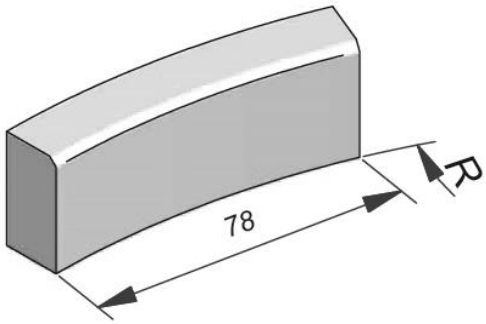

Courbe intérieur

longueur	78 cm
largeur	30 cm
hauteur	15 cm
chaffrein	2/2

poids	80,00 kg
p/couche	6 st
p/pal	18 st
kg/pal	1440 kg

Les courbes sont disponibles dans différents rayons de courbure de 0,5 m à 11 m. Ceci pour les courbes extérieures et intérieures.

COINS - Type IC2

Buitenhoek 90°

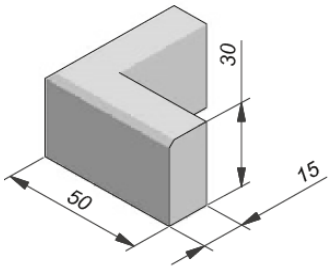

Gewicht : 94 kg

Binnenhoeken 90°

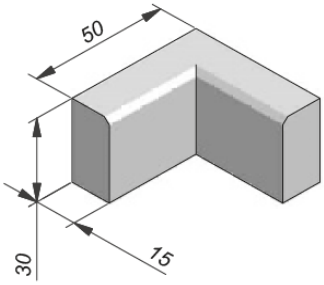

Buitenhoek 135°

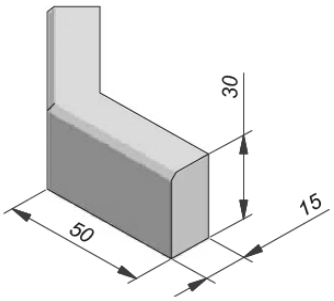

Gewicht : 105 kg
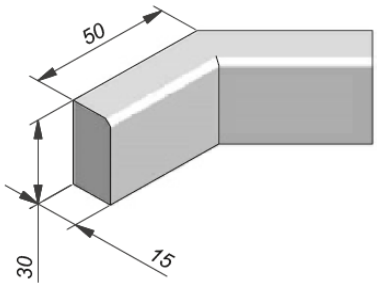
Binnenhoeken 135°